Filtro FSD serie FL

DN 65	DN 80	DN 100
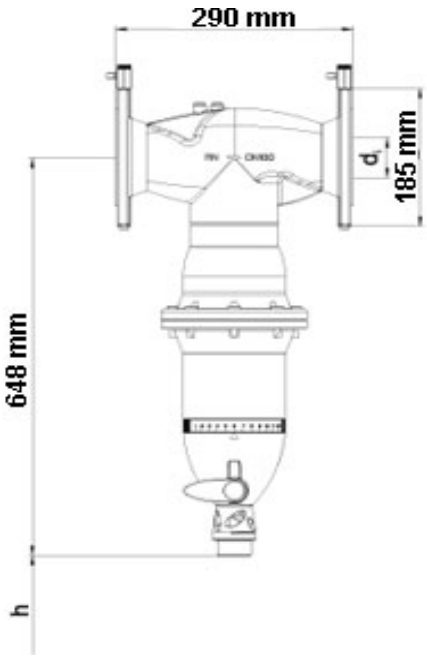	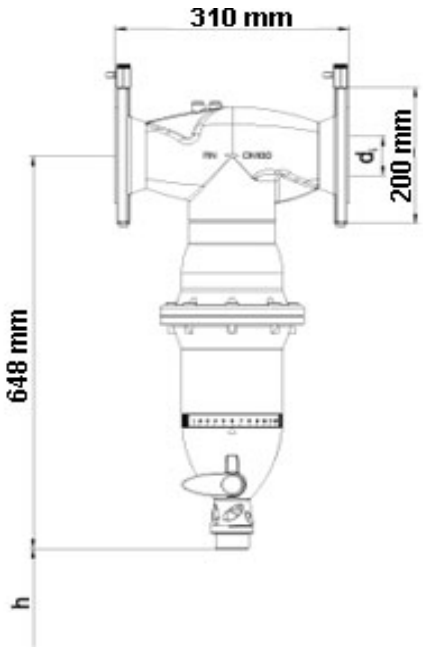	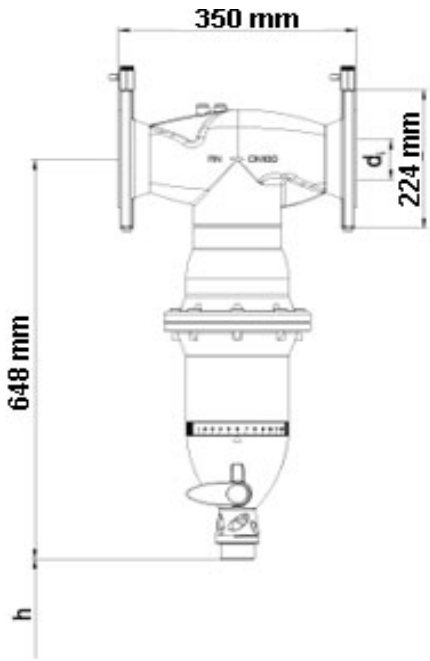

Dati tecnici e misure

	DN 65	DN 80	DN 100
Pressione minima bar		2,0	
Pressione massima BAR		16,0	
Temperatura massima °C		30	
Portata mc/h con Δp ,2bar	25	27	33
Portata mc/h con Δp ,5bar	40	46	56
Capacità filtrante media mm.		0,1	
Interasse mm.	290	310	350

Automatismo RSA Dati tecnici e misure
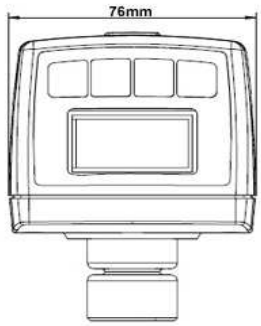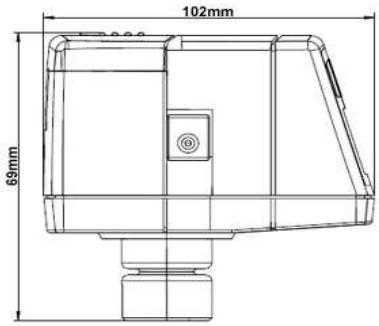
Alimentazione V/Hz	230/50
Protezione	IP21
Temperatura ambiente °C	10 - 60
Batterie	4 x LR 06-AA
Potenza max W	2,5
Larghezza mm.	76
Altezza mm.	69
Profondità mm.	102